WH-ML-810-21 MULDENLÜFTUNG I EINBAUVARIANTE 2

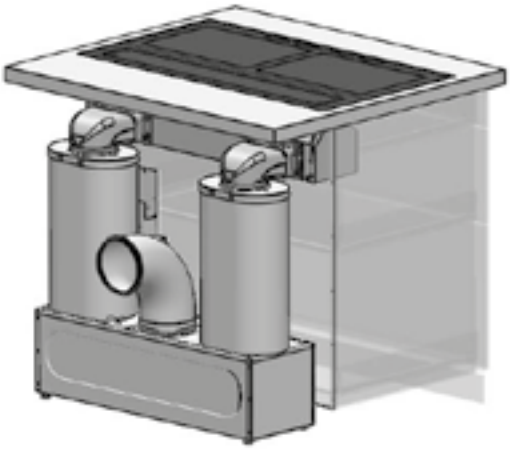

Abluft

Möbelrückwand muss zweiteilig und demontabel sein

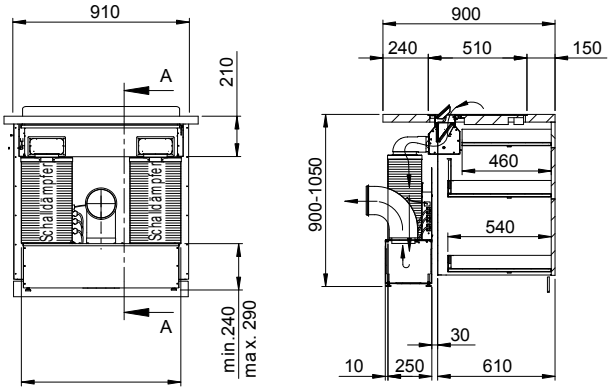

Abluftstutzen Ø 150 mm

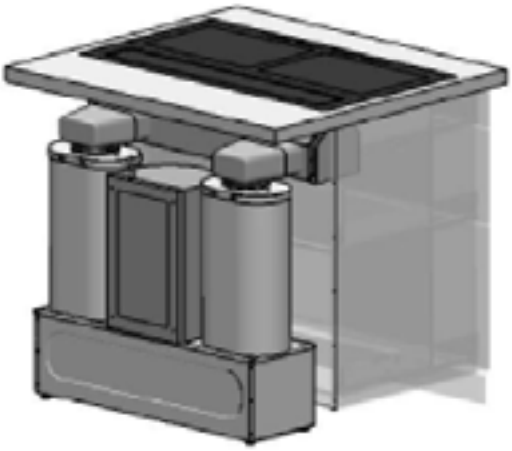

Umluft

Möbelrückwand muss zweiteilig und demontabel sein

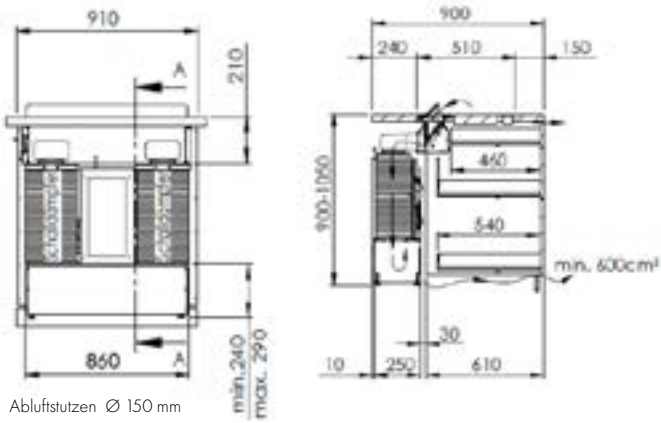

Abluftstutzen Ø 150 mm

Technische Daten

Design
- Gehäuse Edelstahl
- Bedienung via manuelle Klappenöffnung

Bauform
- Kochfeld-Muldenlüftung

Lüftungs-Systeme
- DomaPlasma® Umluft-Technologie
- Zylinder Aktivkohlefilter (Umluft)

Einbauvarianten
- Unterbaumontage

Ausstattungsmerkmale
- Bedienung ein/aus manuell über Schalter
- 2 Kegel-Metallstrick-Fettfilter mit Hydrosorp-Feinfilter
- manuell mit 4 Gebläse Stufen
- 2 integrierte Schalldämpfer
- Innenteile aus Edelstahl, herausnehmbar

Gebläseleistung
- Freiblasend 1060 m³/h, Umluftbetrieb 850 m³/h
- Motor 230 Volt / 300 Watt / 475 Pa / 50 Hz / 13 A
- Anschluss via 1 Steckdose T13

Schallleistung
- IEC-Norm 60704-2-13
- Intensiv **48 dBA**

Mögliche Stutzenanordnungen bei Abluft auf Seite 71.
Nähere Infos zu den Umluftmöglichkeiten auf den Seiten 94 - 97.