MÖGLICHE STUTZENANORDNUNGEN BEI ABLUFT

Abluft nach oben

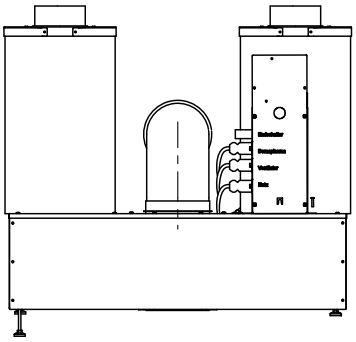

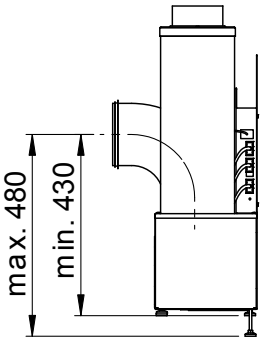

Abluft nach unten

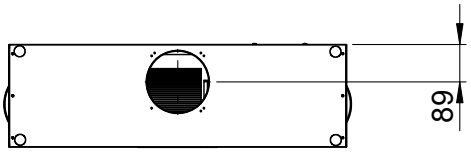

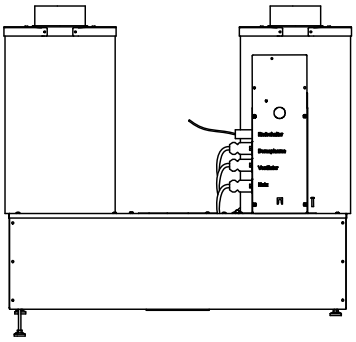

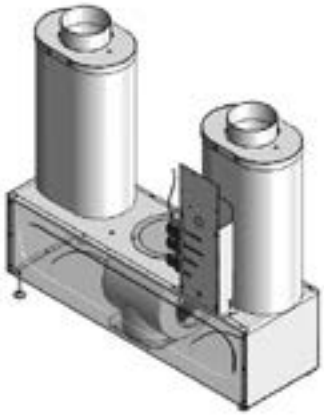
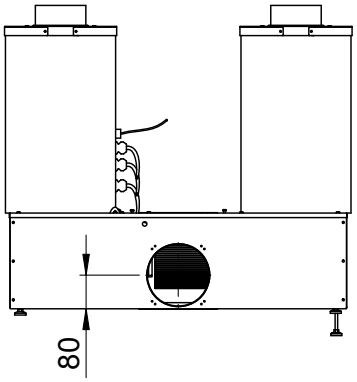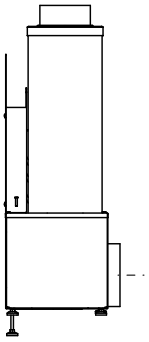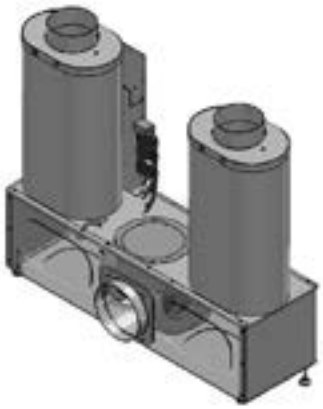
Abluft nach hinten