EKI-90-SE-ML21 INKL. MULDENLÜFTUNG WH-ML-810

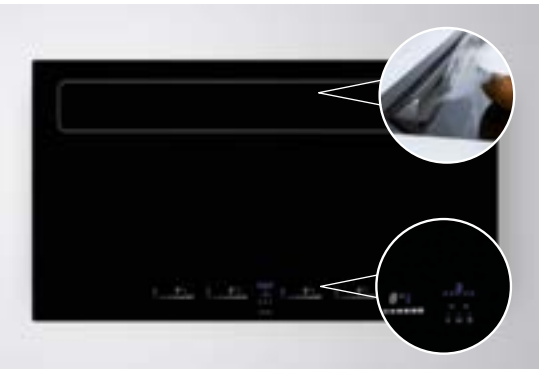

Induktions-Kochfeld EKI-90-SE-ML21
inkl. Muldenlüftung WH-ML-810

Preis Abluft exkl. VRG und MWST **CHF 4'922.–**

Optionale Umluft-Systeme:

DomaPlasma® Reinigungsfilter	IQ650	CHF 1'338.-
Zylinder Aktivkohlefilter 4 kg	AK-380	CHF 530.-

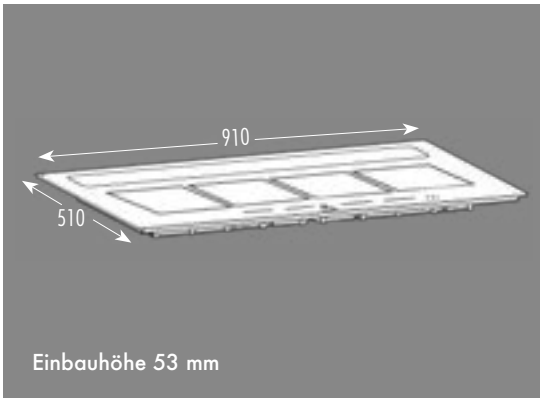

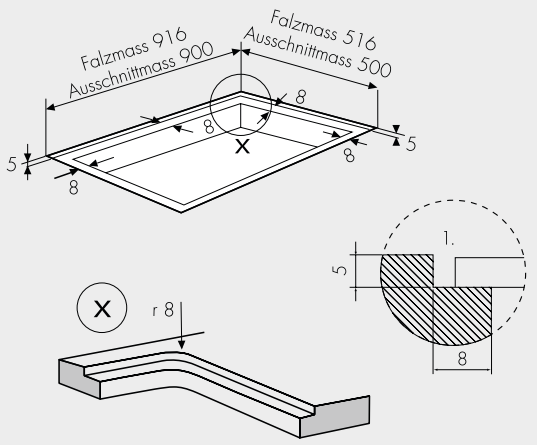

Das Kochfeld ist mit Stecker Typ 25 ausgestattet, die Muldenlüftung mit Stecker Typ 12. Diese dürfen nicht abgeschnitten werden, da sonst jegliche Garantieansprüche verfallen!

Technische Daten

Design
- Dekor schwarz
- Frontbedienung mit Slider

Kochzonen
- 4 rechteckige Induktionskochzonen 180 x 220 mm
- 4 Doppel-Power-Stufen 2.6-3.7 kW
- 2 Brückenfunktionen
- vorprogrammierte Kochtemperaturen:
  42° Warmhalten, 70° Schmoren, 94° kurz vor Siedepunkt
- automatische Topfgrössenerkennung
- automatische Topfpositionserkennung
- Warmhaltefunktion

Anzeigen
- Restwärmeanzeige
- Digitale Anzeige der Leistungsstufen 1 - 9
- Slider-Bedienung
- Kindersicherung
- Ankoch-Automatik
- Doppel-Powerstufe
- Topferkennung
- Pausenfunktion
- 4 einzelne Digital-Timer
- Eieruhr

Zeitfunktionen
- 4 Kochzeiteinstellungen
- Abschaltautomatik
- Eieruhr

Sicherheit
- Überhitzungsschutz
- Kindersicherung
- Schutz gegen Falschanschluss
- thermostatisch geregelte Kühlgebläse

Masse/Anschlusswerte

Ausschnittmasse
900 x 500 mm

Falzmasse
916 x 516 x 5 mm / R8

Anschlusswert Kochfeld
7.4 kW / 400 V ~50 Hz
2 P-N-E / 16 A

Anschlusswert Muldenlüftung
0.3 kW / 230 V - 50 Hz
1 P-N-E / 13 A
Anschluss via 1 Steckdose T23