EKI-81-FULL-SL

Vollflächen-Induktionskochfeld **EKI-81-FULL-SL (SCHWARZ)**

Preis exkl. VRG. und MWST **CHF 4'227.–**

Vollflächen-Induktionskochfeld **EKI-81-FULL-SL-G (GRAU)**

Preis exkl. VRG. und MWST **CHF 4'869.–**

WHITE HOUSE · MANUFAKTUR FÜR KOCH- UND LÜFTUNGSKONZEPTE ·
EINBAUHÖHE 53 MM

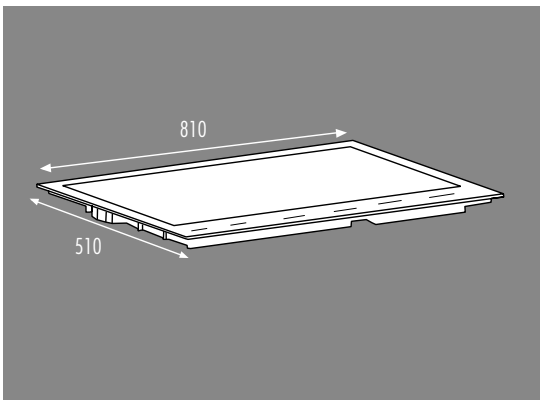

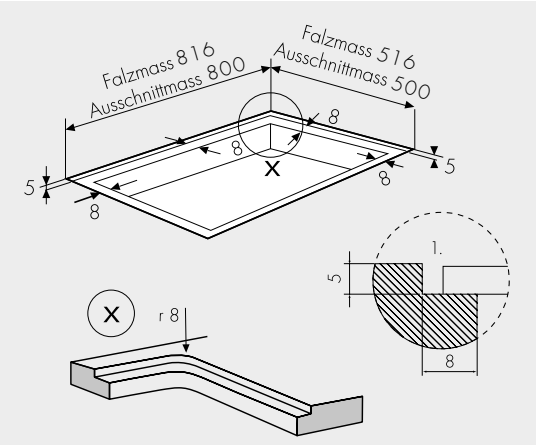

Das Kochfeld ist mit Stecker Typ 25 ausgestattet. Dieser darf nicht abgeschnitten werden, da sonst jegliche Garantieansprüche verfallen!

Technische Daten

Design
- Design schwarz mit roter Anzeige (EKI-81-FULL-SL)
- Design grau mit weisser Anzeige (EKI-81-FULL-SL-G)
- Frontbedienung mit Slider

Kochzonen
- 24 Induktoren
- Doppel-Power-Funktion
- automatische Brückenfunktionen
- vorprogrammierte Kochtemperaturen:
  42° Warmhalten, 70° Schmoren, 94° kurz vor Siedepunkt
- automatische Topfgrössenerkennung
- automatische Topflokalisierung
- Grillfunktion

Anzeigen
- Restwärmeanzeige
- Digitale Anzeige der Leistungsstufen 1 - 9
- Kindersicherung
- Ankoch-Automatik
- intelligente Topferkennung (Wander-Profil)
- Pausenfunktion
- Recall
- Eieruhr

Zeitfunktionen
- Kochzeiteinstellungen
- Abschaltautomatik
- Eieruhr

Sicherheit
- Überhitzungsschutz
- Überlauferkennung
- Kindersicherung
- Schutz gegen Falschanschluss
- Restwärmeanzeige

Masse/Anschlusswerte

Ausschnittmasse
800 x 500 mm

Falzmasse
816 x 516 x 5 mm / R8 mm

Anschlusswert
11.1 kW / 400 V ~50 Hz
3 P-N-E / 16 A